Jarrurulla sisäänrakennetulla keskipakoisjarrulla ja planetta vaihteistolla.
KÄYTTÖALUEET: Läpivirtaushyllystöt joissa vaaditaan nopeuden hidastamista.

RULLAN HALKAISIJA: 86 mm.

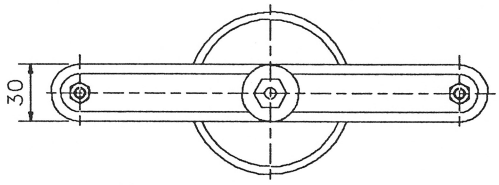

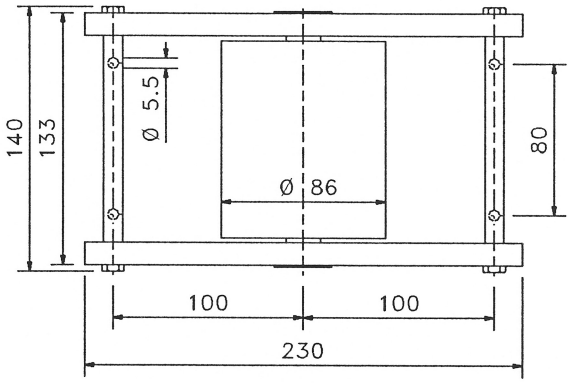

LAAKERI: Laakeripesä iskunkestävää muovia ja urakuulalaakeri. Jarruelementti kumipäällystettyä muovia.

JARRU: Max. jarruteho 500 kp./lava (kaltevuus 3,75 %).

HUOM: Jarrurulla asennetaan kalteviin ratoihin ja läpivirtaushyllystöihin jarruttaakseen lavat tasaiseen nopeuteen. Jarrutehoa säätelee radan kaltevuus, lavan paino, lavan materiaali sekä kuljetinrullat ja olosuhteet joihin rata on asennettu.
Läpivirtaushyllystöissä joissa kaltevuus on 3-4 % suositellaan yhden jarrurullan asentamista/lava -200 mm.
Lavan nopeus ei saa ylittää 0,3 m/sek.
Ihanteellinen nopeus on 0,1 - 0,2 m/sek.

ASENNUS: Joustavasti kiinnitetty jarrurulla voidaan asentaa suoraan tai välilliseen kosketukseen kuljetettavan tavaraan.Huom pyörimissuunta.

SUORA-ASENNUS: Jarrurulla on asennettu suoraan kosketukseen kuljetettavan tavaraan. Tämä mahdollistaa yksinkertaisen asennuksen vain yhdellä kosketuspisteellä siirrettävään tavaraan.
Jarrurullan on oltava 2-3 mm ylempänä kuin muut rullat.

VÄLILLINEN ASENNUS: Jarrurulla koskettaa kahta kantorullallaa. Tämän johdosta syntyy kaksi kosketuspistettä. Kts. piirrosta.

SUORA-ASENNUS

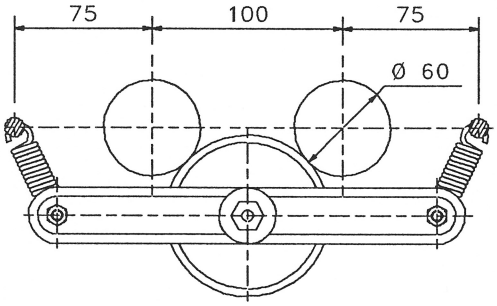
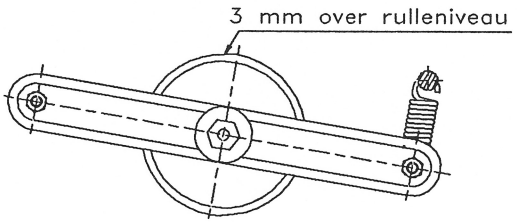
VÄLILLINEN ASENNUS